NỘI THẤT THE ONE

BỪNG SÁNG KHÔNG GIAN
DẪN ĐẦU CÙNG BẠN

TT No	Chi tiết/phụ kiện Components	Hình ảnh Image	SL Qty
01	Bánh xe		05
02	Chân ghế		01
03	Chụp mạ		01
04	Cần ga		01
05	Đệm tựa ghế		01

SẢN PHẨM: GHẾ LÃNH ĐẠO CAO CẤP BC01+BC05

Model: BC01+BC05 Deluxe Executive Chair

01

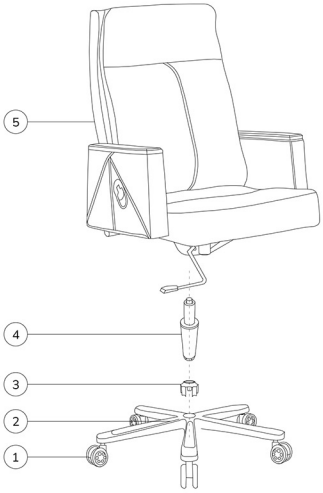

02

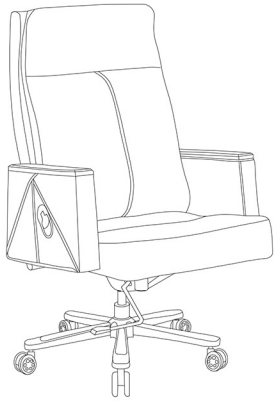

Khuyến cáo:

Kiểm tra kỹ các chi tiết vật tư, phụ kiện trước khi lắp ráp để đảm bảo chúng vẫn hoạt động tốt và không có dấu hiệu hư hỏng.
Lắp ráp sản phẩm theo các bước hướng dẫn .

Trụ sở chính
Địa chỉ: Đường B4, Khu B, KCN Phố Nối A, X. Như Quỳnh, T. Hưng Yên, Việt Nam
Website: noithatttheone.vn Email: furniture@noithatttheone.vn Tel: 0221 3 967 889

Chi nhánh Đà Nẵng
Địa chỉ: Lô G1 đường số 3, KCN Hòa Khánh, P. Liên Chiểu, TP. Đà Nẵng, Việt Nam
Tel: 02363 722 977 - Fax: 02363 722 944

Chi nhánh TPHCM
Địa chỉ: Tầng 7, Tòa nhà EBM 685 Điện Biên Phủ, P. Thạnh Mỹ Tây, TP. Hồ Chí Minh, Việt Nam
Tel: 0283 840 4613 - Fax: 0283 840 4687

THE ONE

NỘI THẤT THE ONE

BỪNG SÁNG KHÔNG GIAN
DẪN ĐẦU CÙNG BẠN

TT No	Chi tiết/phụ kiện Components	Hình ảnh Image	SL Qty
01	Bánh xe		05
02	Chân ghế		01
03	Cần ga		01
04	Đệm tựa ghế		01

SẢN PHẨM: GHẾ LÃNH ĐẠO CAO CẤP BC02+BC06+BC07+BC08+BC10+BC11

Model: BC02+BC06+BC07+BC08+BC10+BC11 Deluxe Executive Chair

01

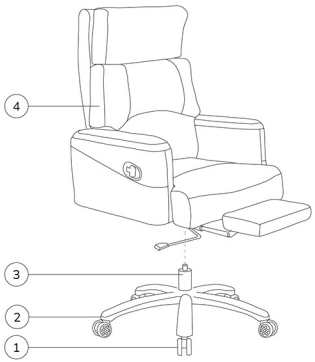

02



Khuyến cáo:

Kiểm tra kỹ các chi tiết vật tư, phụ kiện trước khi lắp ráp để đảm bảo chúng vẫn hoạt động tốt và không có dấu hiệu hư hỏng.
Lắp ráp sản phẩm theo các bước hướng dẫn .

Trụ sở chính
Địa chỉ: Đường B4, Khu B, KCN Phố Nối A, X. Như Quỳnh, T. Hưng Yên, Việt Nam
Website: noithatttheone.vn Email: furniture@noithatttheone.vn Tel: 0221 3 967 889

Chi nhánh Đà Nẵng
Địa chỉ: Lô G1 đường số 3, KCN Hòa Khánh, P. Liên Chiểu, TP. Đà Nẵng, Việt Nam
Tel: 02363 722 977 - Fax: 02363 722 944

Chi nhánh TPHCM
Địa chỉ: Tầng 7, Tòa nhà EBM 685 Điện Biên Phủ, P. Thạnh Mỹ Tây, TP. Hồ Chí Minh, Việt Nam
Tel: 0283 840 4613 - Fax: 0283 840 4687

THE ONE

NỘI THẤT THE ONE

BỪNG SÁNG KHÔNG GIAN
DẪN ĐẦU CÙNG BẠN

TT No	Chi tiết/phụ kiện Components	Hình ảnh Image	SL Qty
01	Bánh xe		05
02	Chân ghế		01
03	Cần ga		01
04	Chụp mạ		01
05	Đệm+tựa ghế		01

SẢN PHẨM: GHẾ LÃNH ĐẠO CAO CẤP BC03 + BC04

Model: BC03 + BC04 BC Deluxe Executive Chair

01

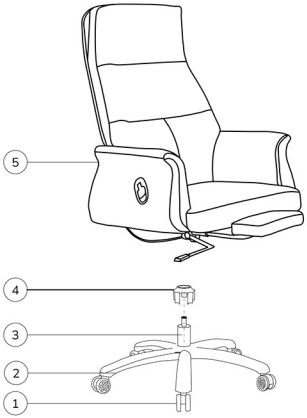

02



Khuyến cáo:

Kiểm tra kỹ các chi tiết vật tư, phụ kiện trước khi lắp ráp để đảm bảo chúng vẫn hoạt động tốt và không có dấu hiệu hư hỏng.
Lắp ráp sản phẩm theo các bước hướng dẫn .

Trụ sở chính
Địa chỉ: Đường B4, Khu B, KCN Phố Nối A, X. Như Quỳnh, T. Hưng Yên, Việt Nam
Website: noithatttheone.vn Email: furniture@noithatttheone.vn Tel: 0221 3 967 889

Chi nhánh Đà Nẵng
Địa chỉ: Lô G1 đường số 3, KCN Hòa Khánh, P. Liên Chiểu, TP. Đà Nẵng, Việt Nam
Tel: 02363 722 977 - Fax: 02363 722 944

Chi nhánh TPHCM
Địa chỉ: Tầng 7, Tòa nhà EBM 685 Điện Biên Phủ, P. Thạnh Mỹ Tây, TP. Hồ Chí Minh, Việt Nam
Tel: 0283 840 4613 - Fax: 0283 840 4687