NỘI THẤT THE ONE

BỪNG SÁNG KHÔNG GIAN
DẪN ĐẦU CÙNG BẠN

TT No	Chi tiết/phụ kiện Components	Hình ảnh Image	SL Qty
01	Bánh xe		05
02	Chân ghế	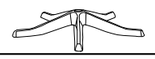	01
03	Cần hơi		01
04	Tựa đầu	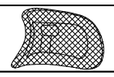	01
05	Vít M6x45	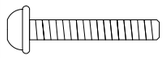	02
06	Móc treo		01
07	Tựa ghế		01
08	Tay ghế (Đôi)		01
09	Long đen		06
10	Vít M6x30	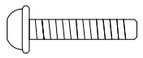	06
11	Vít M8x20	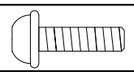	03
12	Đệm ghế	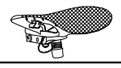	01

SẢN PHẨM: GHẾ CÔNG THÁI HỌC GLE20

Model: GLE20 Ergonomic Chair

01

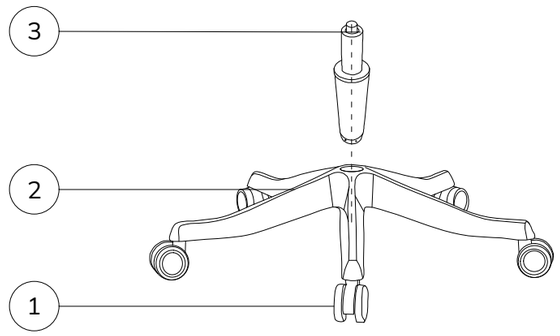

02

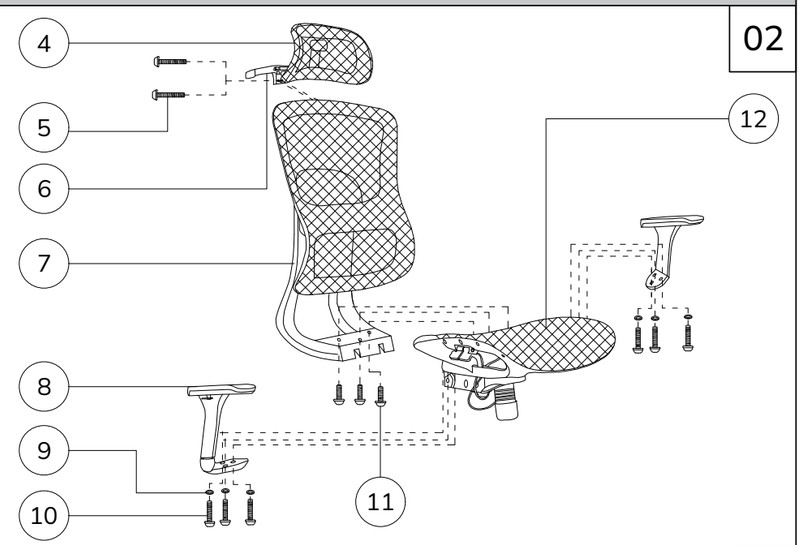

03

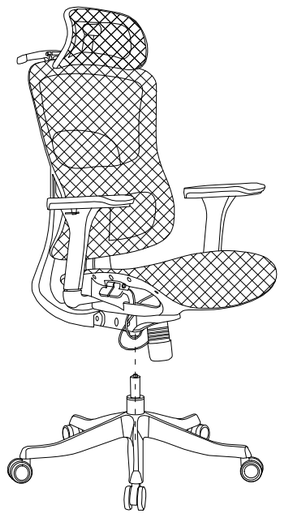

04



Khuyến cáo:

Kiểm tra kỹ các chi tiết vật tư, phụ kiện trước khi lắp ráp để đảm bảo chúng vẫn hoạt động tốt và không có dấu hiệu hư hỏng.
Lắp ráp sản phẩm theo các bước hướng dẫn .

Trụ sở chính
Địa chỉ: Đường B4, Khu B, KCN Phố Nối A, Xã Như Quỳnh, Tỉnh Hưng Yên, Việt Nam
Website: noithattheone.vn Email: furniture@noithattheone.vn Tel: 0221. 3 967 889

Chi nhánh Đà Nẵng
Địa chỉ: Lô G1, đường số 03, KCN Hòa Khánh, Phường Liên Chiểu, T.P Đà Nẵng
Tel: 0236 3722 977 - Fax: 0236 3722 944

Chi nhánh Miền Nam
Địa chỉ: Tầng 7, số 683 - 685 đường Điện Biên Phủ, P. Thạch Mỹ Tây, TP. Hồ Chí Minh
Tel: 0283 8404 613 - Fax: 0283 840 4687