NỘI THẤT THE ONE

BỪNG SÁNG KHÔNG GIAN
DẪN ĐẦU CÙNG BẠN

TT No	Chi tiết/phụ kiện Components	Hình ảnh Image	SL Qty
01	Bánh xe		05
02	Chân ghế	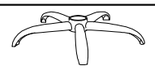	01
03	Chụp mạ		01
04	Cần hơi		01
05	Tựa ghế		01
06	Vít M6x25		02
07	Tay ghế (Đôi)		01
08	Vít M6x30	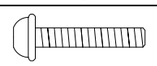	04
09	Vít M6x20	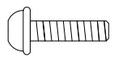	04
10	Bát ghế	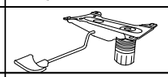	01
11	Đệm ghế		01

SẢN PHẨM: GHẾ LƯỚI NHÂN VIÊN CAO CẤP GL132M

Model: GL132M Deluxe Mesh Operator Chair

01

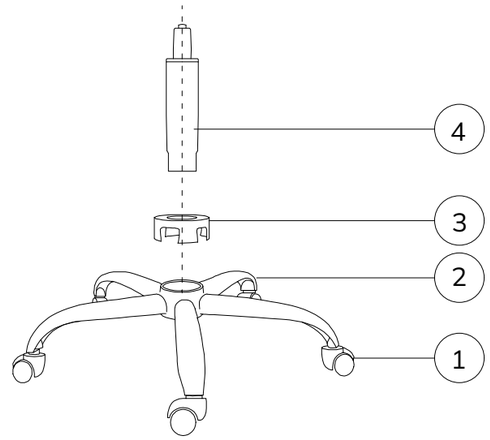

02

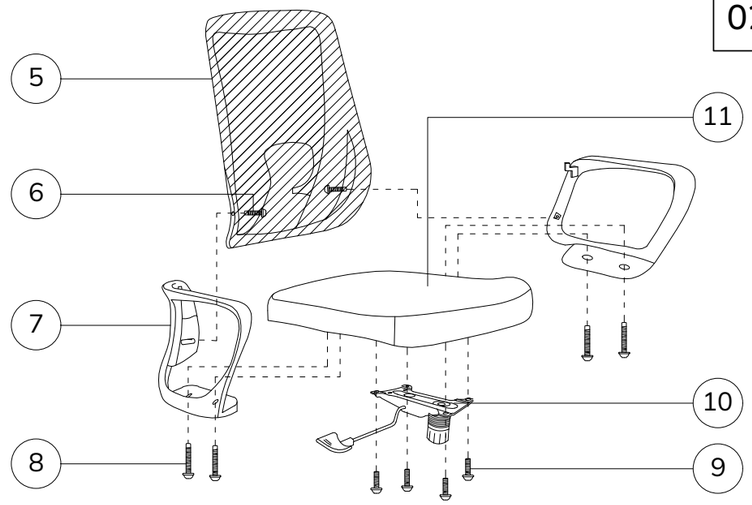

03



04



Khuyến cáo:

Kiểm tra kỹ các chi tiết vật tư, phụ kiện trước khi lắp ráp để đảm bảo chúng vẫn hoạt động tốt và không có dấu hiệu hư hỏng.
Lắp ráp sản phẩm theo các bước hướng dẫn .

Trụ sở chính
Địa chỉ: Đường B4, Khu B, KCN Phố Nối A, Xã Như Quỳnh, Tỉnh Hưng Yên, Việt Nam
Website: noithattheone.vn Email: furniture@noithattheone.vn Tel: 0221. 3 967 889

Chi nhánh Đà Nẵng
Địa chỉ: Lô G1, đường số 03, KCN Hòa Khánh, Phường Liên Chiểu, T.P Đà Nẵng
Tel: 0236 3722 977 - Fax: 0236 3722 944

Chi nhánh Miền Nam
Địa chỉ: Tầng 7, số 683 - 685 đường Điện Biên Phủ, P. Thạch Mỹ Tây, TP. Hồ Chí Minh
Tel: 0283 8404 613 - Fax: 0283 840 4687

NỘI THẤT THE ONE

BỪNG SÁNG KHÔNG GIAN
DẪN ĐẦU CÙNG BẠN

TT No	Chi tiết/phụ kiện Components	Hình ảnh Image	SL Qty
01	Bánh xe		05
02	Chân ghế	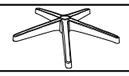	01
03	Ống 3 đoạn	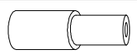	01
04	Cần hơi		01
05	Tựa ghế		01
06	Vít M6x25		02
07	Tay ghế (Đôi)		01
08	Vít M6x30		04
09	Vít M6x20	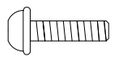	04
10	Bát ghế	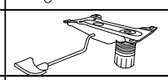	01
11	Đệm ghế	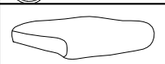	01

SẢN PHẨM: GHẾ LƯỚI NHÂN VIÊN CAO CẤP GL132N

Model: GL132N Deluxe Mesh Operator Chair

01

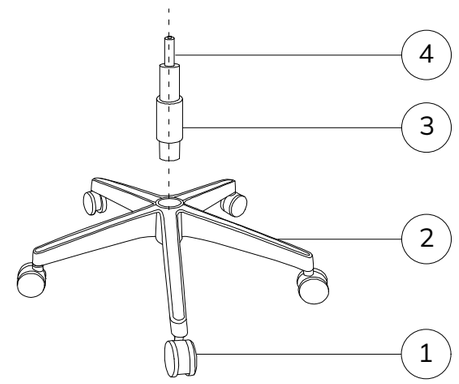

02

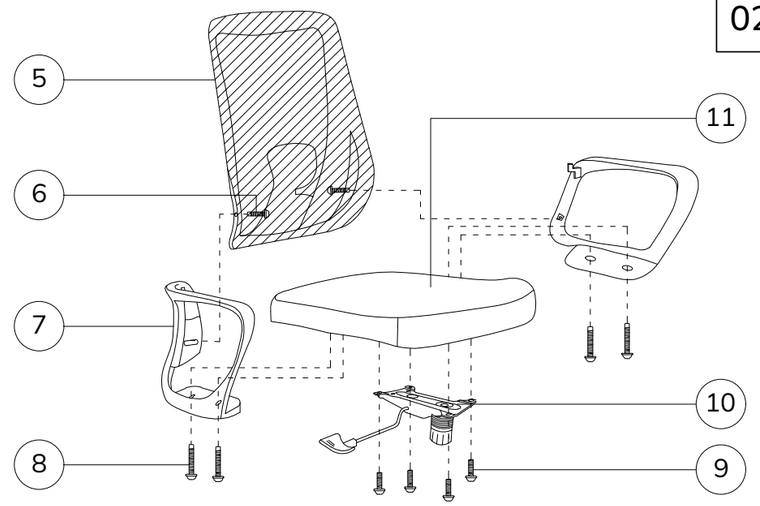

03



04



Khuyến cáo:

Kiểm tra kỹ các chi tiết vật tư, phụ kiện trước khi lắp ráp để đảm bảo chúng vẫn hoạt động tốt và không có dấu hiệu hư hỏng.
Lắp ráp sản phẩm theo các bước hướng dẫn .

Trụ sở chính
Địa chỉ: Đường B4, Khu B, KCN Phố Nối A, Xã Như Quỳnh, Tỉnh Hưng Yên, Việt Nam
Website: noithattheone.vn Email: furniture@noithattheone.vn Tel: 0221. 3 967 889

Chi nhánh Đà Nẵng
Địa chỉ: Lô G1, đường số 03, KCN Hòa Khánh, Phường Liên Chiểu, T.P Đà Nẵng
Tel: 0236 3722 977 - Fax: 0236 3722 944

Chi nhánh Miền Nam
Địa chỉ: Tầng 7, số 683 - 685 đường Điện Biên Phủ, P. Thạch Mỹ Tây, TP. Hồ Chí Minh
Tel: 0283 8404 613 - Fax: 0283 840 4687