NỘI THẤT THE ONE

BỪNG SÁNG KHÔNG GIAN
DẪN ĐẦU CÙNG BẠN

TT No	Chi tiết/phụ kiện Components	Hình ảnh Image	SL Qty
1	**Chốt gỗ P8**		6
2	**Vít liên kết**	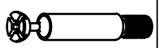	6
3	**Vít liên kết**		6
4	**Nắp điện thoại P60**		01
5	**Tăng chân M6**		06
6	**Tay nắm**		03
7	**Bulon M4x20**		06
8	**Vít 3.5X40C**	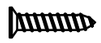	04
9			
10			
11			
12			
13			
14			
15			
16			
17			
18			
19			

SẢN PHẨM: BÀN LÀM VIỆC AT100SHL3DR - AT120SHL3DR - AT140HL3DR
Model: WORKING DESK AT100SHL3DR - AT120SHL3DR - AT140HL3DR

01

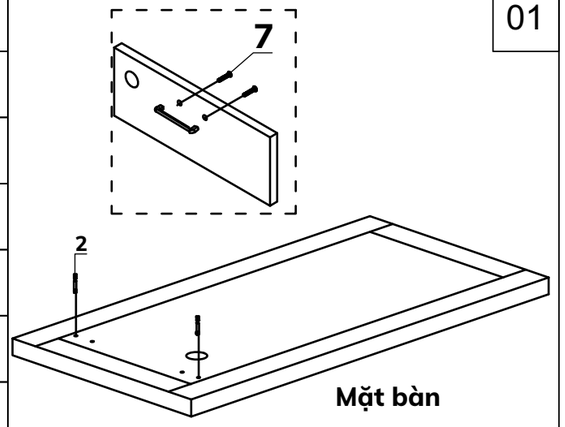

Mặt bàn

02

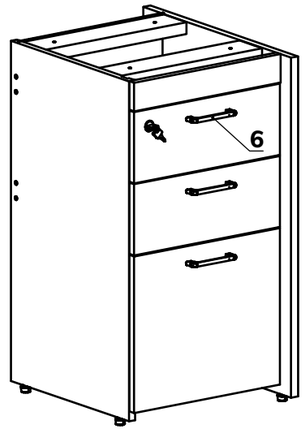

03

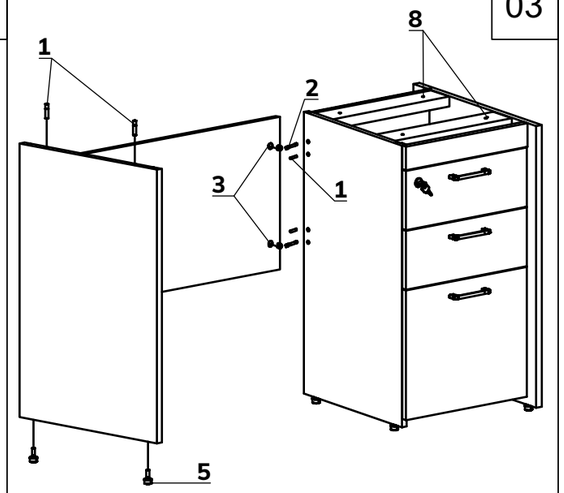

04

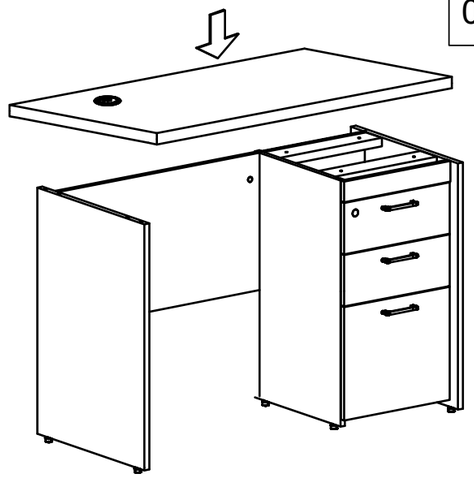

05

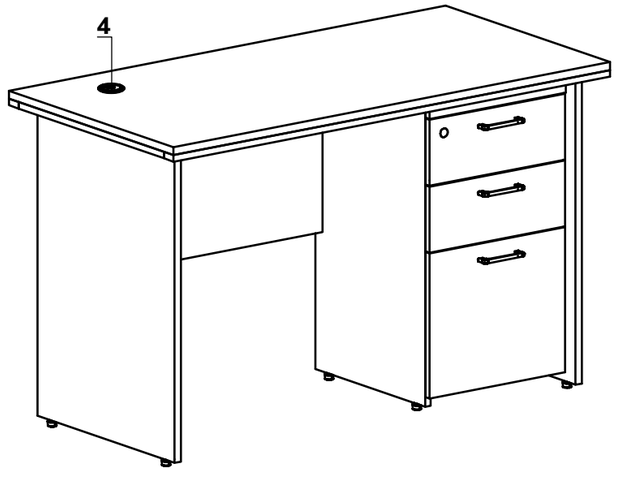

Khuyến cáo:

Trụ sở chính
Địa chỉ: Đường B4, Khu B, KCN Phố Nối A, Xã Như Quỳnh, Tỉnh Hưng Yên, Việt Nam
Website: noithattheone.vn Email: furniture@noithattheone.vn Tel: 0221. 3 967 889

Chi nhánh Đà Nẵng
Địa chỉ: Lô G1, đường số 03, KCN Hòa Khánh, Phường Liên Chiểu, T.P Đà Nẵng
Tel: 0236 3722 977 - Fax: 0236 3722 944

Chi nhánh Miền Nam
Địa chỉ: Tầng 7, số 683 - 685 đường Điện Biên Phủ, P. Thạch Mỹ Tây, TP. Hồ Chí Minh
Tel: 0283 8404 613 - Fax: 0283 840 4687